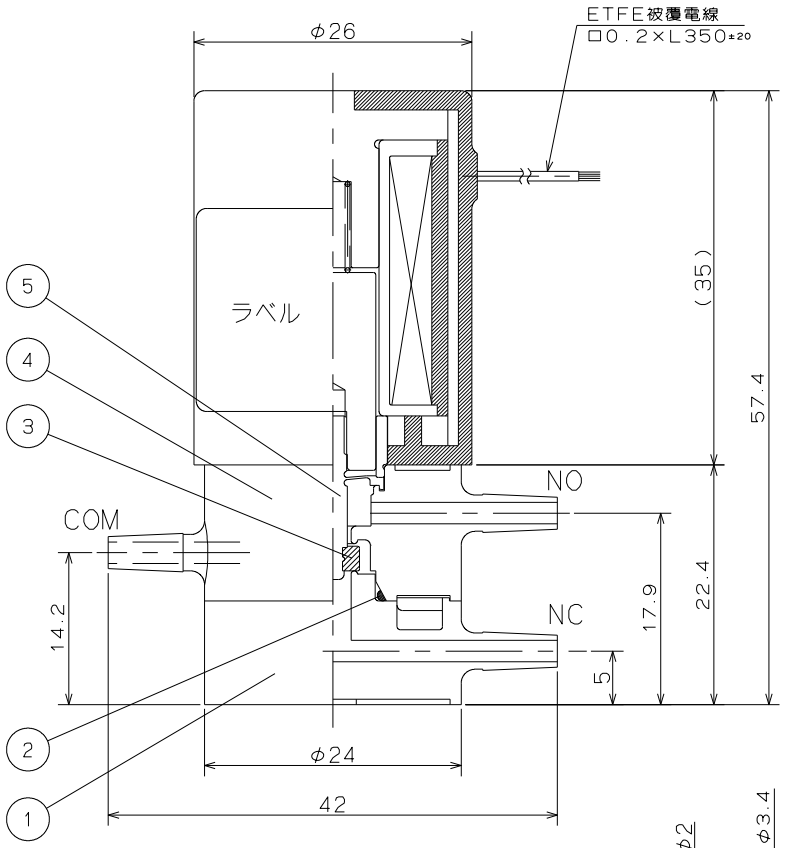

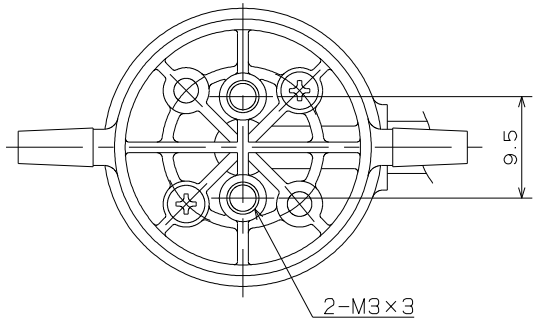

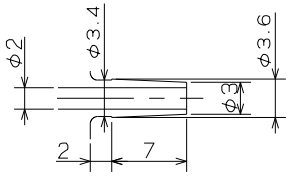

ニップル詳細図

SOLENOID VALVE

型　　式　：　MTV-3K-NN3

仕　　様

オリフィス：　φ2
接　　続　：　ニップル方式
流体圧力　：　COM　　-90 ～ 200kPa
　　NC、NO　　0 ～ 100kPa
流　　体　：　下記接液部材質と適合する各種流体
流体温度　：　0 ～ 60℃
周囲温度　：　0 ～ 60℃
電　　圧　：　DC12V、DC24V
消費電力　：　2.6W
時間定格　：　連続
コイル温度上昇　　50℃（抵抗法による）
絶縁種別　：　B種
絶縁耐圧　：　AC1500V　60s

接液部材質

来歴	年月日	記事	品番	部品名	材質	数	備考
			5	ダイアフラム	PTFE	1	
△			4	バルブボディA	PEEK	1	
△			3	ディスク	FKM	1	
△			2	Oリング	FKM	1	
△			1	バルブボディB	PEEK	1	

尺度	承認	検図	設計	製図	品名	
2：1		高砂 25-4-24 浅井公	高砂 25-4-24 河村	高砂 25-4-24 渡邊秀	SOLENOID VALVE MTV-3K-NN3	10501-00-0
A3						

高砂電気工業株式会社