参考用

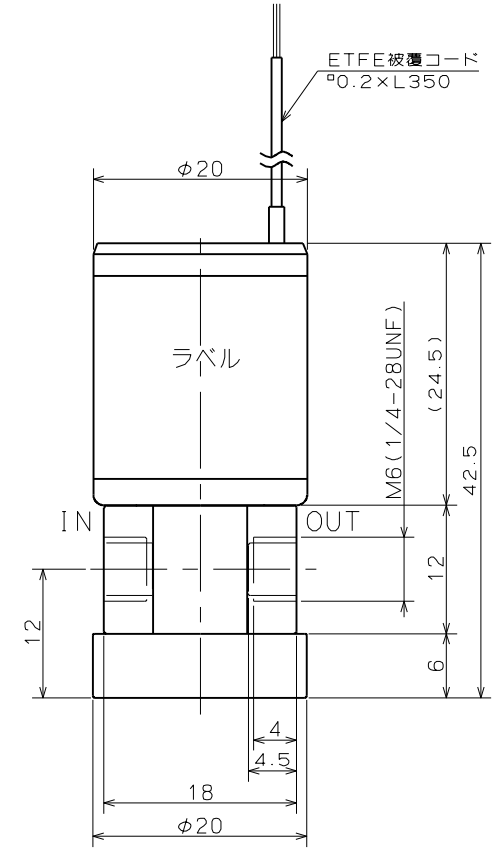

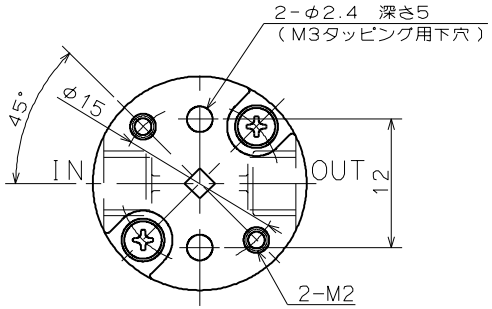

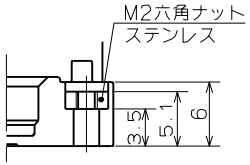

取付ネジ部詳細図

SOLENOID VALVE

型　式 ： STV-2-M6(1/4U)KF

仕　様

オリフィス： φ1.2

接　続 ： M6、1/4-28UNF

流体圧力 ： IN　-50 ～ 200kPa

OUT　0 ～ 50kPa

流　体 ： 下記接液部材質と適合する各種流体

流体温度 ： 5 ～ 50℃

周囲温度 ： 5 ～ 50℃

電　圧 ： DC12V、DC24V

消費電力 ： 2.5W

時間定格 ： 連続

コイル温度上昇 ： 80℃以下(抵抗法による)

絶縁種別 ： B種

絶縁耐圧 ： 1500V 60s

型式名表

型　式	接　続
STV-2-M6KF	M6
STV-2-1/4UKF	1/4-28UNF

接液部材質

部品名	材質	数	備考
ダイアフラム	PTFE	1	
ソフトシール	FPM	1	
バルブボディ	PEEK	1	

SOLENOID VALVE

STV-2-M6(1/4U)KF

高砂電気工業株式会社