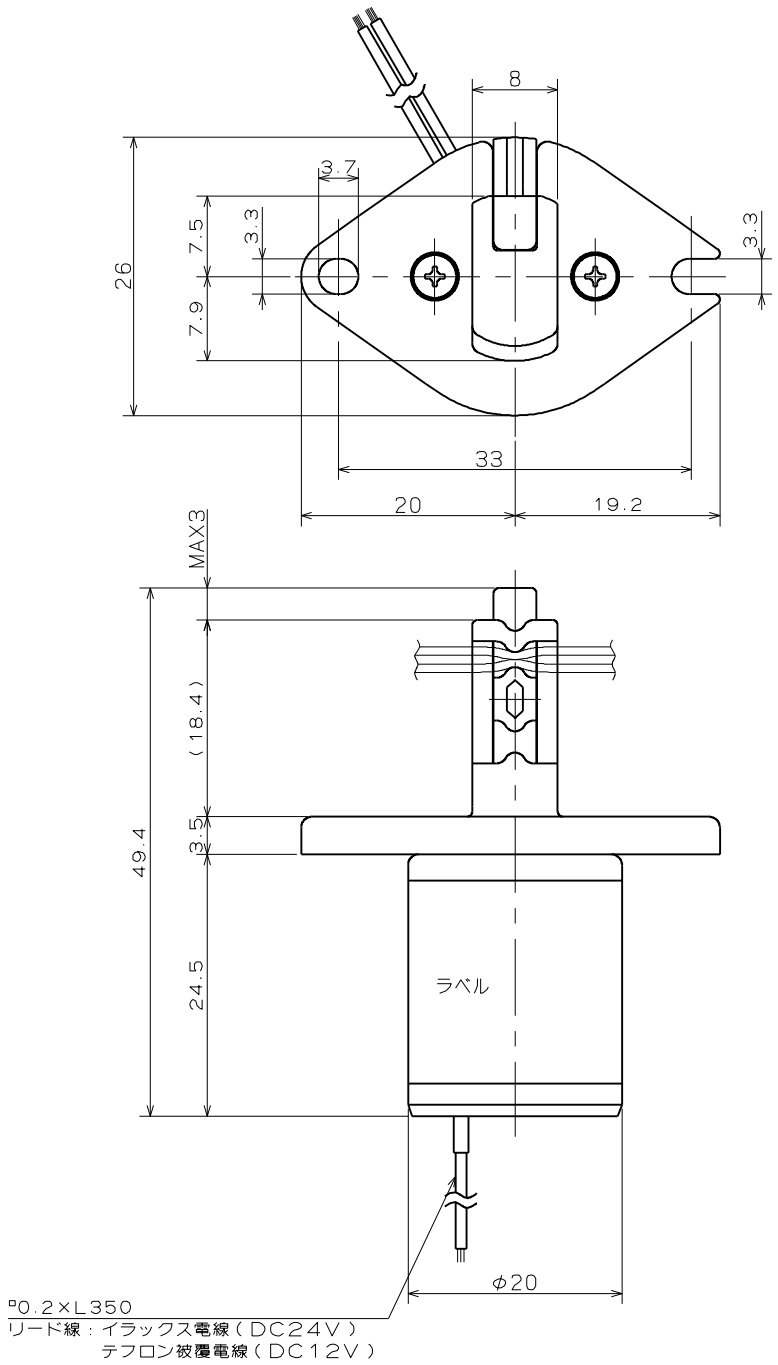

PINCH VALVE

型　式　PS-0815NC

仕　様

タイプ　：　N.C.

チューブサイズ：　I.D.　0.8mm　O.D.　2.4mm

チューブ材質　：　シリコーン

流体圧力　：　0　～　150kPa

周囲温度　：　0　～　40℃

電　圧　：　DC12V.DC24V

消費電力　：　3W

時間定格　：　連続

絶縁耐圧　：　AC1500V　60s

部品名	材質	数	備考
PINCH VALVE			
PS-0815NC			

高砂電気工業株式会社