参考用

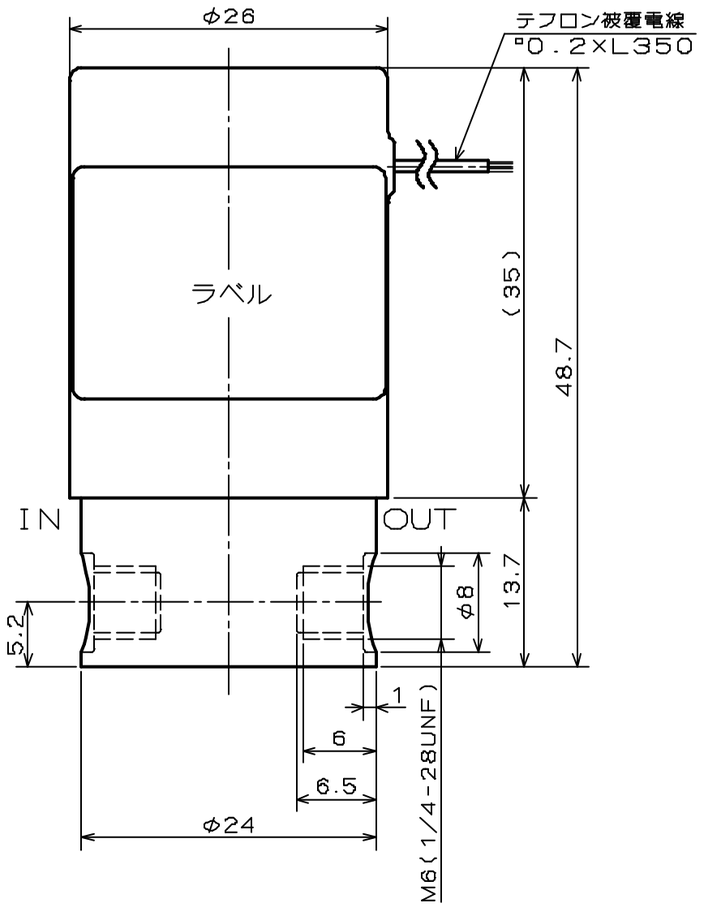

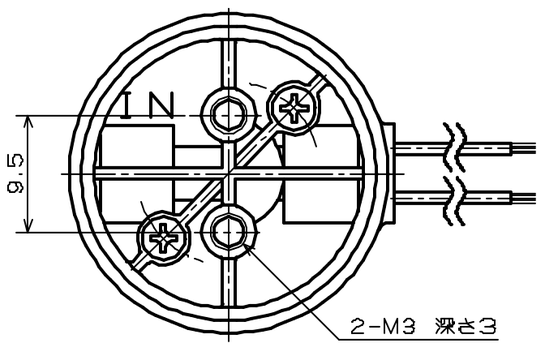

SOLENOID VALVE

型　式　MTV-2K-NM6(1/4U)G

仕　様

オリフィス：φ2
接　続　：M6、1/4-28UNF
流体圧力　：IN　-90　～　200kPa
　　OUT　0　～　100kPa
流　体　：下記接液部材質と適合する各種流体
流体温度　：5　～　60℃
周囲温度　：5　～　60℃
電　圧　：DC12V、DC24V
消費電力　：2.6W
時間定格　：連続定格
コイル温度上昇：50℃以下(抵抗法による)
絶縁種別　：B種
絶縁耐圧　：AC1500V　60s
型式名表

型式	接続
MTV-2K-NM6G	M6
MTV-2K-N1/4UG	1/4-28UNF

接液部材質

部品名	材質	数	備考
ダイアフラム	PTFE	1	
ソフトシール	ダイエル®パーフロ	1	
バルブボディ	PEEK	1	

SOLENOID VALVE

MTV-2K-NM6(1/4U)G

高砂電気工業株式会社