参考用

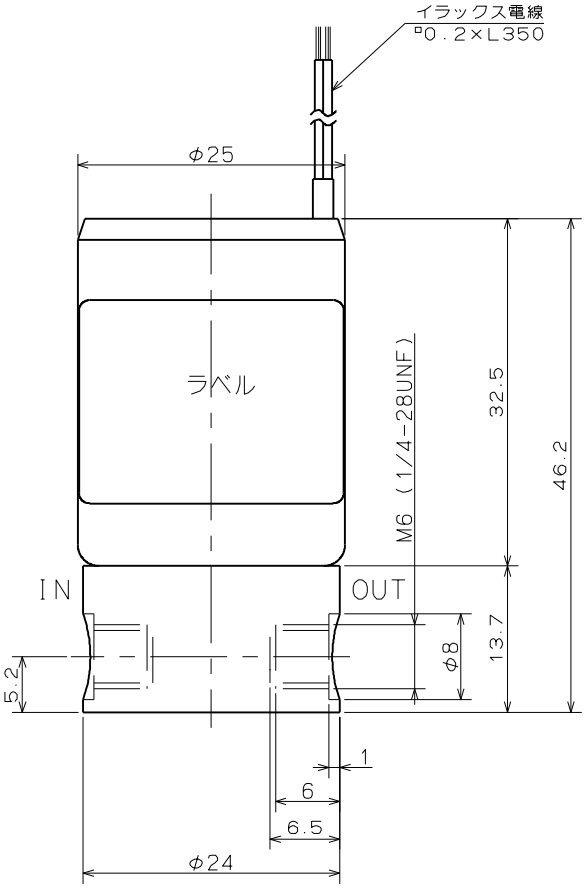

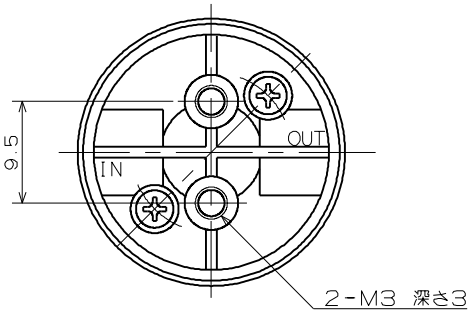

SOLENOID VALVE

型　式　MTV-2K-M6（1/4UF）G

仕　様

オリフィス：φ2
接　続　：M6、1/4-28UNF
流体圧力　：IN　-90 ～ 200kPa
　　OUT　0 ～ 100kPa
流　体　：下記接液部材質と適合する各種流体
流体温度　：0 ～ 60℃
周囲温度　：0 ～ 60℃
電　圧　：DC12V、DC24V
消費電力　：2.6W
時間定格　：連続
コイル温度上昇：60℃（抵抗法による）
絶縁種別　：B種
絶縁耐圧　：AC1500V 60s

接液部材質

部品名	材質	数	備考
ダイアフラム	PTFE	1	
ソフトシール	ダイエル®パーフロ	1	
バルブボディ	PEEK	1	

SOLENOID VALVE

MTV-2K-M6（1/4UF）G

高砂電気工業株式会社